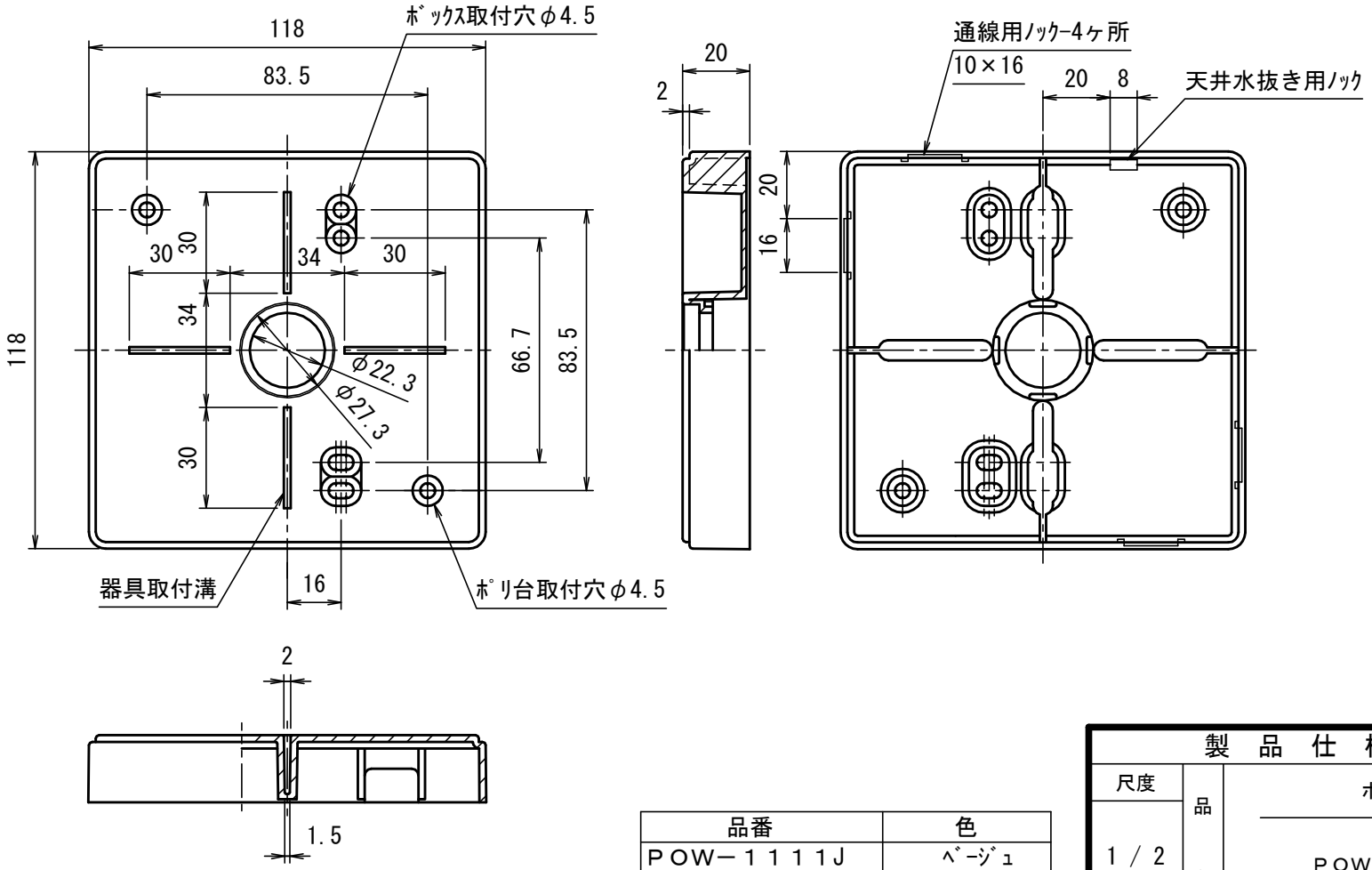

品番	色
ＰＯＷ－１１１１Ｊ	ﾍﾞｰｼﾞｭ
ＰＯＷ－１１１１Ｗ	白
ＰＯＷ－１１１１ＬＢ	ﾗｲﾄﾌﾞﾗｳﾝ
ＰＯＷ－１１１１Ｋ	ﾌﾞﾗｯｸ

符号	名　称	材　質	個数	備　考
1		ＡＢＳ		

製品仕様図		
尺度	品名	ポリ台
1 / 2		ＰＯＷ－１１１１
第三角法	図番	ＰＯ１０７７１Ｄ

未来工業株式会社